11 34 001 Ventilspiel prüfen

+ 11 34 501

Vorarbeiten

=> Spezialwerkzeug Hinterradständer an- und abbauen (bei Motorrädern ohne Kippständer) (Beschreibung in Position: 46 52 510, gegen gesonderte Berechnung)

Kühlerblenden links und rechts ausbauen

Kühlmittel aus Kühler ablassen

Kühler ausbauen

Sekundärluftsystem (SLS) - Leitung lösen

Kerzenschachtzündspule(n) ausbauen

Zylinderkopfhaube ausbauen

Kurbelwellendeckel ausbauen

Kerntätigkeit

(-) Ventilspiel prüfen

▶ **Motor auf OT einstellen**

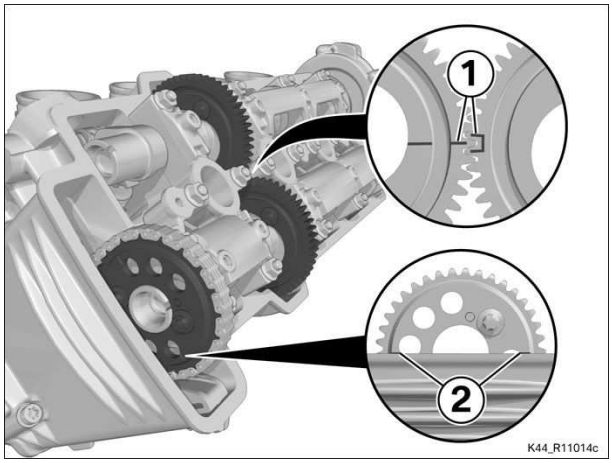

- Motor an der Kurbelwelle im Uhrzeigersinn durchdrehen, bis die Markierungen (1) an der Nockenwelle übereinstimmen.

» **I**-Markierung der Einlassnockenwelle greift in **U**-Markierung der Auslassnockenwelle.

» Markierungen (2) am Nockenwellenkettenrad stehen parallel zur Gehäuseoberkante.

» Zylinder 1 und 4 stehen auf OT.

» (Zylinder 1 Zünd-OT, Zylinder 4 Ventilüberschneidung)

◀

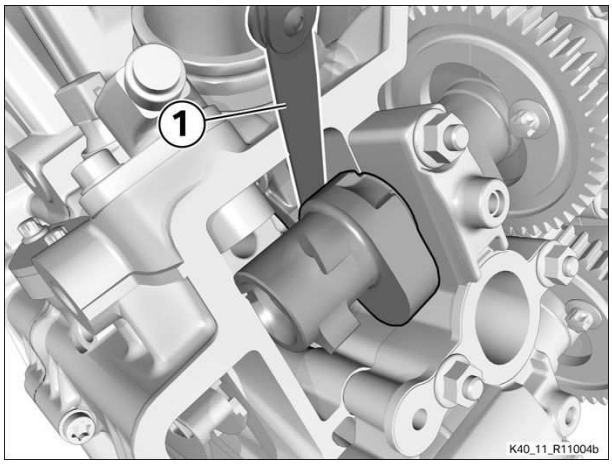

Prüfen

- Ventilspiel mit Fühlerlehre (1) durch messen zwischen Nocken und Schlepphebeln ermitteln.

Technische Daten			
Einlassventilspiel	bei kaltem Motor max 35 ° C	0,18...0,28 mm	
Auslassventilspiel	bei kaltem Motor max 35 ° C	0,30...0,40 mm	

- Zylinder 1 prüfen.
- Alle weiteren Zylinder wie folgt prüfen, dazu Motor jeweils um eine halbe Kurbelwellenumdrehung im Uhrzeigersinn weiterdrehen:

- Zylinder 3

- Zylinder 4
- Zylinder 2

▶ **Messergebnisse notieren**

- Die Messergebnisse auf einem Messblatt notieren.

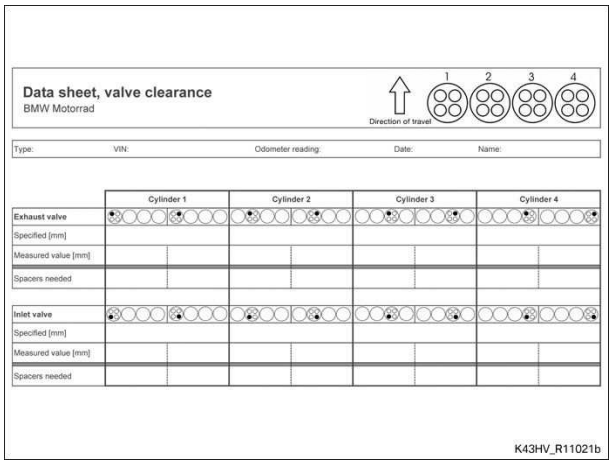

◀

Resultat:

- Ventilspiel außerhalb des Sollbereiches.

Maßnahme:

=> 11 34 504, Ventilspiel einstellen (Zylinderkopfhaube ausgebaut) (gegen gesonderte Berechnung)

Nacharbeiten

Auf Vorhandensein von Kettenführung prüfen

Kurbelwellendeckel einbauen

Zylinderkopfhaube einbauen

=> Alle Zündkerzen ersetzen (bei Wartung) (Beschreibung in Position: 12 12 509, gegen gesonderte Berechnung)

Sekundärluftsystem (SLS) - Leitung befestigen

Kühler einbauen

Kühlmittel einfüllen

Kühlerblenden links und rechts einbauen

Endkontrolle der durchgeführten Arbeiten